TOUCH CONTROL77

Gas

- **Piano cottura a gas da 77 cm filo top**
- Acciaio inox
- Estetica plano (filo e semi-filo top)
- Comandi "Touch Control" frontali
- Gas Protekt
- Accensione elettronica
- Regolazione elettronica gas a 5 livelli
- Indicatore di calore residuo
- Sicurezza bambini
- Griglie in ghisa
- 1 bruciatore ausiliario (per stufare) 1000W
- 2 bruciatori semirapido (normale) 1750W
- 1 bruciatore rapido (potente) 3000W
- 1 bruciatore a 3 fiamme (wok) 3500W
- Misure (L x P in mm): 770 x 510
- Misure incasso (L x P x H in mm): 750 x 490 x 75

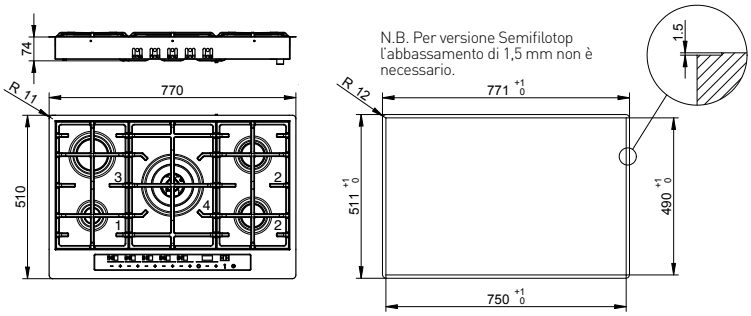

TOUCH CONTROL77

Posizionamento (Fig. 5)
L'apparecchio è previsto per essere incassato in un piano di lavoro come illustrato nell'apposita figura. Prima di inserire il piano predisporre la guarnizione di tenuta ⓧ su tutto il perimetro della foratura d'incasso. Le misure d'incasso sono riportate nelle figure 6-7-8-9. Per i modelli Filotop è necesssario eseguire un abbassamento nella zona perimetrale del foro di incasso per una profondità di 1,5 mm.
Per i modelli Semifilotop tale fresatura non deve essere realizzata.
L'installazione è realizzabile su materiali diversi, quali, acciaio, marmo, conglomerati, sintetici, legno e legno rivestito di laminati plastici, purchè resistenti ad una temperatura di 90°C.

Fig. 5

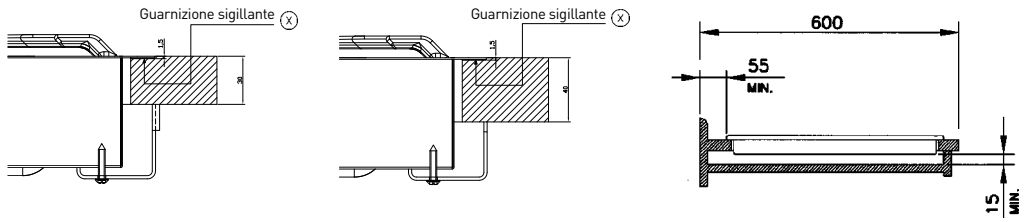

Adattamento a diverso tipo di gas (Fig. 12)
Se l'apparecchiatura risulta predisposta per un diverso tipo di gas da quello di alimentazione disponibile, si deve procedere: alla sostituzione degli iniettori (fig. 12) con i corrispondenti al tipo di gas da utilizzare (vedi tabella Caratteristiche utilizzatori);

Fig. 12

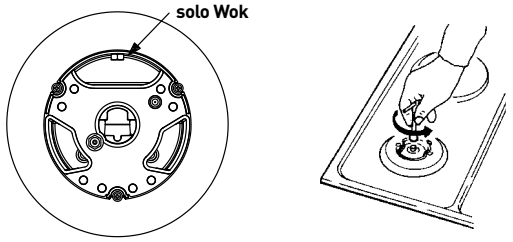

Procedura di regolazione della portata minima dei bruciatori
La procedura per l'acquisizione dei minimi permette all'operatore la modifica della portata minima predefinita, adattando ogni bruciatore alle caratteristiche della rete di distribuzione gas alla quale il piano cottura è allacciato. La procedura si attiva premendo i tasti + e - del bruciatore A insieme ai tasti + e - del bruciatore D in modo continuo per 3 sec, con i bruciatori tutti spenti per un modello a 4 fuochi, mentre per un modello a 5 fuochi si premono i tasti + e - del bruciatore A insieme ai tasti + e - del bruciatore E. L'attivazione della procedura di regolazione è segnalata sul display con la scritta "MIN". A questo punto è possibile selezionare il bruciatore da regolare agendo sui tasti P+ e P-, dopo la conferma con il tasto PT, il bruciatore selezionato si accenderà al minimo e sarà possibile aumentare o diminuire la portata al livello minimo agendo rispettivamente sui tasti + e - del bruciatore. Durante la procedura di regolazione i display di livello fiamma riporteranno l'indicazione - se il minimo impostato corrisponde con l'impostazione di fabbrica, e l'indicazione cambierà in ^ o v in modo lampeggiante indicando rispettivamente una portata superiore o inferiore rispetto a quella predefinita.
Per confermare la portata minima desiderata, è necessario premere il tasto PT. La scritta "MIN"rimarrà presente e nessuno dei led lampeggerà, pertanto a questo punto sarà possibile premere il tasto PT per uscire dalla procedura, oppure premere i tasti P+ o P- per selezionare un altro bruciatore e impostarne la portata minima. I livelli di portata minima vengono quindi acquisiti e memorizzati dal dispositivo, e verranno utilizzati nel normale impiego del piano cottura.
Selezione del tipo di gas combustibile
È possibile configurare il piano di cottura per il funzionamento con diversi gas (vedi tabella 1). Per attivare la procedura di selezione del gas combustibile impiegato è necessario avere il piano in funzione e con tutti i bruciatori spenti. È sufficiente premere assieme i tasti "-" del bruciatore A, "-" del bruciatore B ed il tasto P- per almeno 2 secondi. L'inizio della procedura di selezione del tipo di gas combustibile si manifesta con lo spegnimento dei display di livello dei bruciatori e con la comparsa sui display del timer della scritta "2020", "3029", "2525" o "2010", a seconda della configurazione attualmente in uso. È possibile scegliere l'impostazione desiderata utilizzando i tasti P+ e P-. Per terminare la procedura l'operatore deve premere il tasto PT. L'attivazione di questa funzione comporta la cancellazione di eventuali tempi di spegnimento programmati per i bruciatori.

Il piano cottura viene fornito di serie con ugelli per gas metano!
Nella confezione è comunque presente un kit di ricambio per gas GPL.
La sostituzione deve essere eseguita solo da personale qualificato e seguendo attentemente le istruzioni del produttore.

TOUCH CONTROL77

Sblocco bruciatore
I bruciatori in stato di blocco hanno il relativo display che visualizza il carattere "b". Lo sblocco si attiva premendo insieme i tasti - del bruciatore A e il tasto KL in modo continuo per almeno 2 sec. Al termine dello sblocco i bruciatori verranno ripristinati al livello 0, pronti per essere accesi nuovamente.
N.B: Se si dovesse ripetere la procedura di sblocco per 5 volte consecutive in un periodo di 15 minuti, il dispositivo visualizzerà FT06 e non accetterà alcuna richiesta di sblocco per ulteriori 15 minuti.
Blocco della tastiera
Si attiva premendo il solo tasto KL per almeno 2 secondi. Tutti i livelli dei bruciatori rimarranno al livello attuale. Lo stato di tastiera bloccata si manifesta con l'accensione dei punti decimali nei display del livello di portata relativi ad ogni bruciatore. Durante il blocco della tastiera non è più possibile variare i livelli dei bruciatori o cambiare le impostazioni del timer, ma è possibile in ogni caso spegnere il piano premendo il tasto ON/OFF.
Non è possibile sbloccare un bruciatore in blocco, mentre il blocco della tastiera è attivo. Sarà pertanto necessario sbloccare la tastiera prima di eseguire la procedura di sblocco bruciatori.
Sblocco della tastiera
La tastiera si sblocca premendo il tasto KL e il tasto + del bruciatore A per almeno 2 sec. Lo sblocco della tastiera si manifesta con lo spegnimento dei punti nei display del livello fiamma.

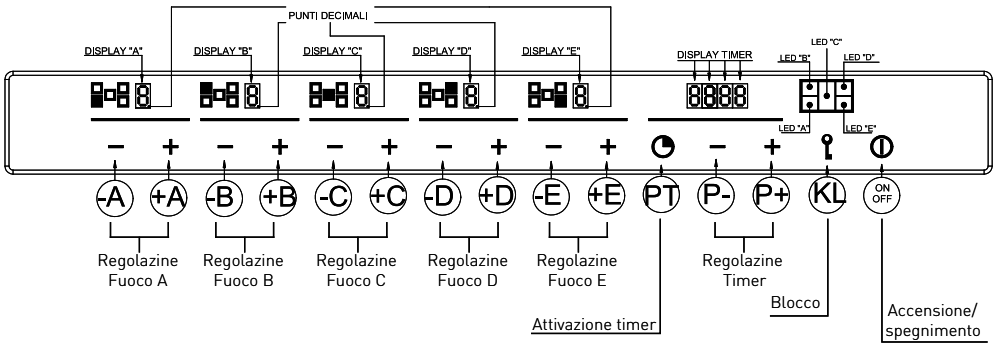

Collegamento gas (Fig. 10)
Il collegamento alla bombola o all'impianto deve essere eseguito da personale qualificato e come prescritto dalle norme UNI-CIG 7129 e 7131 in vigore e successivi aggiornamenti accertandosi preventivamente che l'apparecchiatura sia predisposta al tipo di gas disponibile. In caso contrario vedi: "Adattamento a diverso tipo di gas". Verificare inoltre che la pressione di alimentazione rientri nei valori riportati nella tabella: "Caratteristiche utilizzatori".
Allacciamento metallico rigido/semirigido
Eseguire l'allacciamento con raccordi e tubi metallici (anche flessibili) in modo da non provocare sollecitazioni agli organi interni all'apparecchio. N.B. - Ad installazione ultimata controllare, con una soluzione saponosa, la perfetta tenuta di tutto il sistema di collegamento.
Nota importante: eseguire l'allacciamento esclusivamente con raccordi e tubi metallici (tubo flessibile di acciaio a parete continua oppure con tubo rigido di rame o acciaio) ed in modo che possano essere ispezionati su tutta la lunghezza.
Collegamento elettrico (Fig. 11)
L'installatore deve essere qualificato ed è responsabile del corretto collegamento elettrico e della sicurezza delle norme di sicurezza. Prima di effettuare l'allacciamento elettrico accertarsi che le caratteristiche dell'impianto siano rispettate e che sia rispettata quanto indicato sulla targhetta applicata sul fondo del piano, **1)** l'impianto sia efficace e collegato secondo le disposizioni di legge in vigore. La terra è obbligatoria a norma di legge. Nel caso che l'apparecchiatura sia provvista di cavo/spina di alimentazione, il cavo deve essere di sezione non inferiore a quella prevista per i carichi di lavoro. Per il collegamento diretto alla rete è necessario interporre un interruttore omnipolare con apertura dei contatti di almeno 3 mm, che consenta la completa disconnessione nelle condizioni della categoria di sovratensione III, secondo le norme di installazione (il cavo di terra deve essere più lungo). Le prese devono essere installabili con l'apparecchiatura installata.

Fig. 10

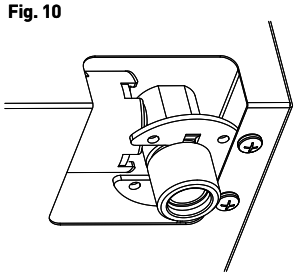

Fig. 11

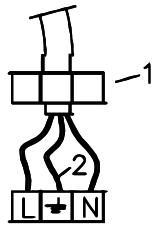

TOUCH CONTROL77

CARATTERISTICHE UTILIZZATORI				
Alimentazione tipo pressione mbar norm.	**Bruciatore**	**Ø Iniettore 1/100**	**Portata termica nominale**	**Consumo**
Gas naturale G20 20	Rapido	129	3000	286 l/h
	Semirapido	101	1750	167 l/h
	Ausiliario	77	1000	95 l/h
	Corona 3	150	4000	381 l/h
Gas liquido G30/G31 28-30/37	Rapido	87	3000	218 l/h
	Semirapido	66	1750	127 l/h
	Ausiliario	50	1000	73 l/h
	Corona 3	102	4000	291 l/h
Gas naturale G25 25	Rapido	132	3000	332 l/h
	Semirapido	102	1750	194 l/h
	Ausiliario	80	1000	111 l/h
	Corona 3	151	4000	443 l/h
G20 10	Rapido	155	3000	286 l/h
	Semirapido	117	1750	167 l/h
	Ausiliario	92	1000	95 l/h
	Corona 3	180	4000	381 l/h

Errore Visualizzato	Tipo anomalia	Possibile causa	Possibile soluzione
B	Singolo bruciatore in blocco	Manca il gas	Ripristinare il gas ed effettuare l'operazione di sblocco dei bruciatori
		Elettrodo di ionizzazione sporco o non investito dalla fiamma	Pulire o riposizionare l'elettrodo ed effettuare l'operazione di sblocco dei bruciatori
		Mancata connessione a terra del dispositivo	Controllare i cablaggi ed effettuare l'operazione di sblocco dei bruciatori
F	Fiamma parassita / anomalia circuito rilevazione fiamma sul singolo bruciatore	Errato cablaggio elettrodi di ionizzazione	Controllare i cablaggi
		Guasto al circuito	Sostituire il dispositivo
FLT00	Anomalia circuito controllo valvola principale	Guasto al circuito	Sostituire il dispositivo
FLT01	Anomalia circuito tensione di riferimento	Guasto al circuito	Sostituire il dispositivo
FLT02	Anomalia circuito watchdog	Guasto al circuito	Sostituire il dispositivo
FLT03	Anomalia porte microcontrollore	Guasto al circuito	Sostituire il dispositivo
FLT04	Anomalia Eeprom	Guasto al circuito	Sostituire il dispositivo
FLT05	Anomalia circuito pilotaggio valvole	Guasto al circuito	Sostituire il dispositivo
FLT06	Superamento del limite massimo di 5 sblocchi in 15 minuti	E' stata effettuata l'operazione di sblocco dei bruciatori più di 5 volte in 15 minuti	Attendere 15 minuti e poi effettuare l'operazione di sblocco dei bruciatori
FLT08	Anomalia nel circuito di alimentazione	Guasto al circuito	Sostituire il dispositivo
FLT09	Anomalia generica	E' stata tolta tensione al dispositivo quando precedentemente si è verificato un altro tipo di guasto	Effettuare l'operazione di sblocco dei bruciatori
	Anomalia risonatore	Guasto al circuito	Sostituire il dispositivo
FLT0A	Tutti i bruciatori nello stato di blocco	Manca il gas	Ripristinare il gas ed effettuare l'operazione di sblocco dei bruciatori
		Elettrodi di ionizzazione sporchi o non investiti dalla fiamma	Pulire o riposizionare gli elettrodi ed effettuare l'operazione di sblocco dei bruciatori
		Mancata connessione a terra del dispositivo	Controllare i cablaggi ed effettuare l'operazione di sblocco dei bruciatori
		Perdita di gas da una valvola che ha procurato l'accensione indesiderata di un secondo bruciatore durante l'accensione del primo. La presenza di fiamma nel secondo bruciatore per più di 10 secondi causa questo tipo di anomalia.	Sostituire la valvola difettosa
FLT0[	Errori di comunicazione nella logica di controllo	Guasto al circuito	Sostituire il dispositivo
FLT0E	Errore nel controllo della tastiera	Una deformazione meccanica potrebbe avere compromesso l'appoggio della tastiera al vetro	Attendere per alcuni secondi la ricalibrazione della tastiera, se l'errore persiste togliere e ridare tensione e se l'errore è ancora presente sostituire il dispositivo